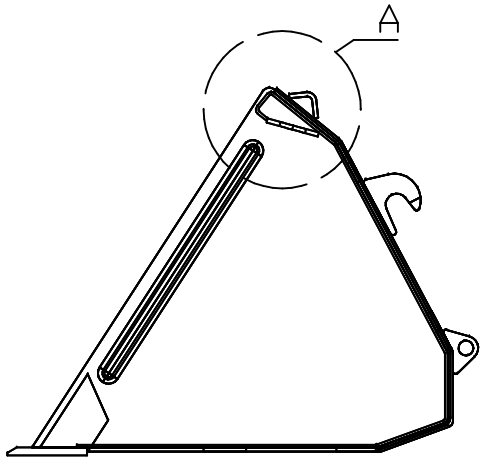

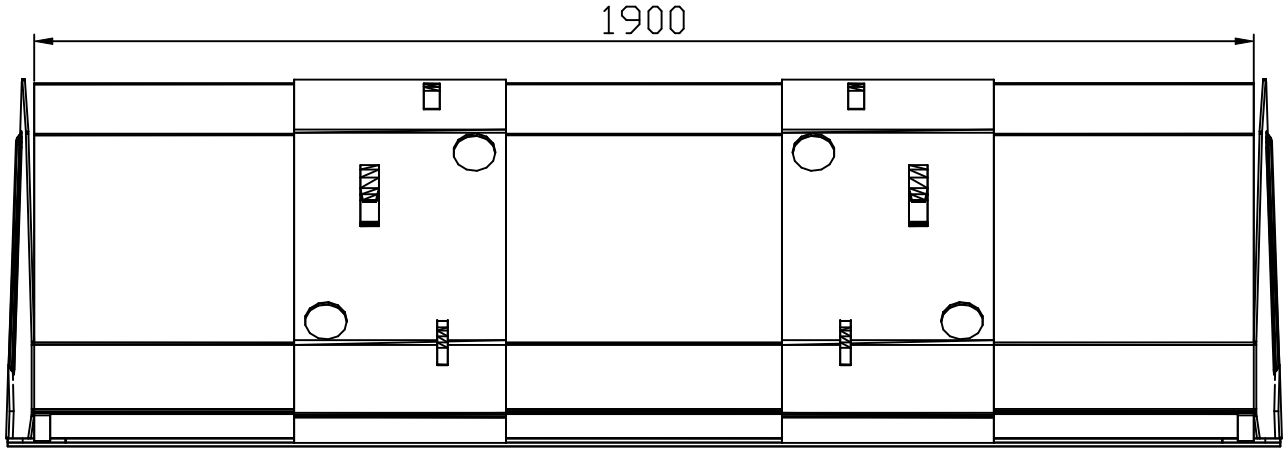

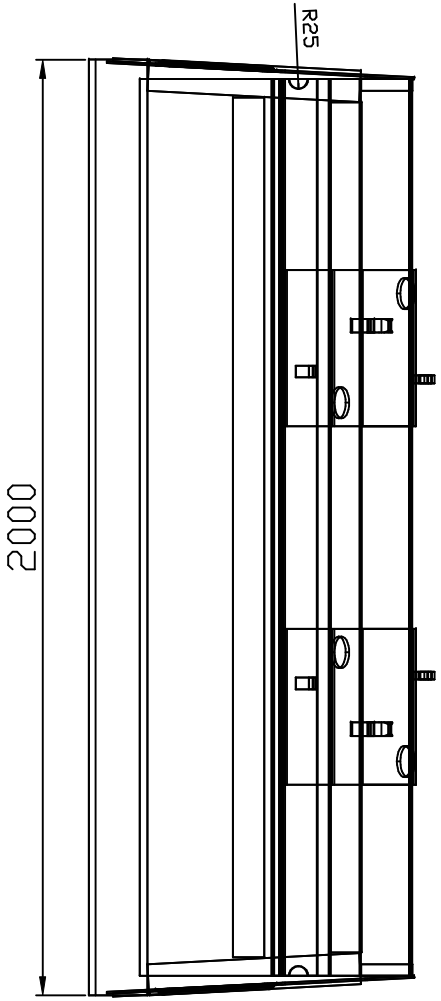

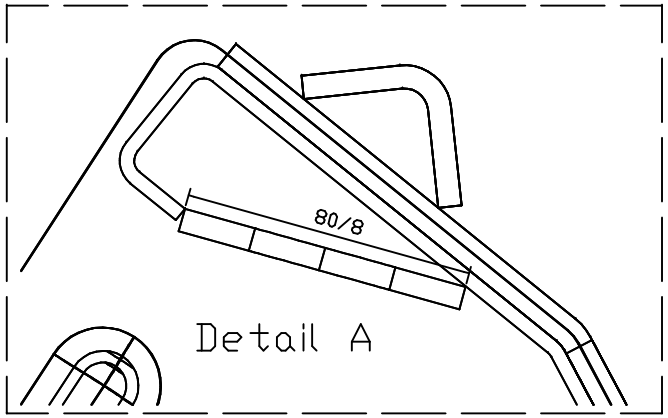

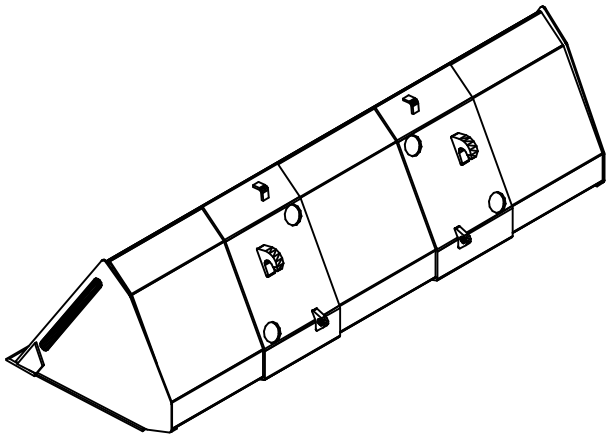

(Verwendungsbereich)				(Zul. Abw.)		(Oberfl.)	Maßstab		(Gewicht) 144,4 kg
							(Werkstoff, Halbzeug) (Rohteil-Nr) (Modell- oder Gesenk-Nr)	S235JR	
					Datum	Name	Schwergutschaufel 2000		
				Bearb.	06.09.99	Graf J.			
				Gepr.					
				Norm					
				Fliegl			SGS200-000089		Blatt
									Blätter
Zust	Änderung	Datum	Name	Ursprung			Ersatz für: 28-005-200	Ersatz durch:	