Räumschild für Stall-, Hof- und Schneearbeiten
Zum Anbau an Euronorm und Dreipunkt / 2500 mm

Clearing blade for barn, yard and snow work
For attachment to Euronorm and three-point hitch / 2500 mm

Art.Nr.: PSSFLI100501

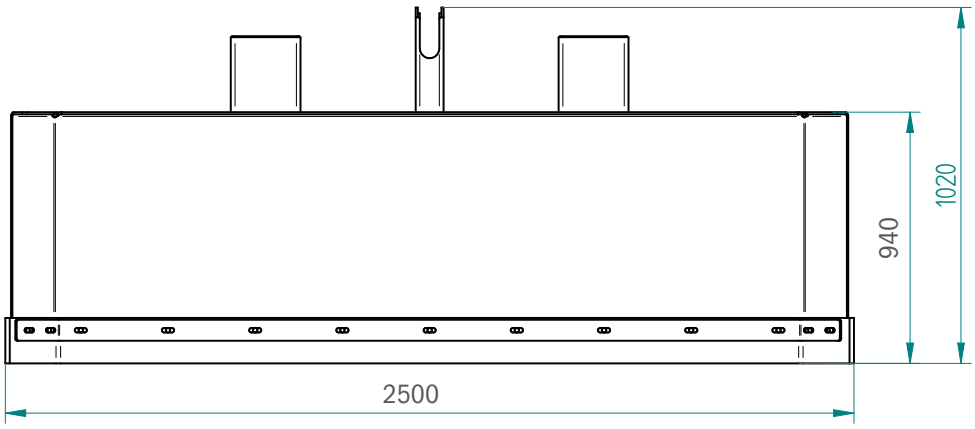

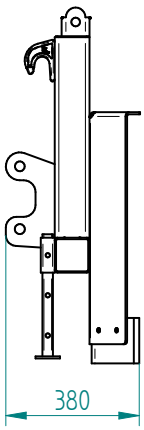

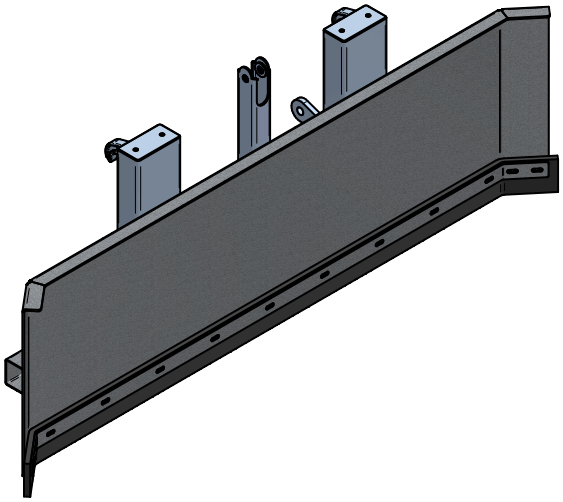

*Irrtümer, technische Änderungen vorbehalten. | Technical modifications and errors excepted.

Fliegl Agro-Center GmbH · Maierhof 1 · D-84556 Kastl
Tel. +49 (0)8671/9600-0 · Fax +49 (0)8671/9600-701 · info@agro-center.de

www.agro-center.de

DE
EN