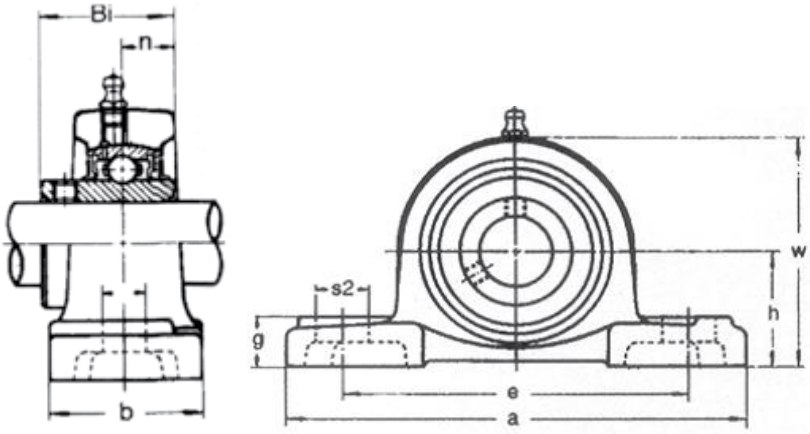

NKTXXX040039

Stehlager „UCP“ – 2-Loch Kugellager mit Gehäuse

Bemassung (mm)

ø	70
Typ	214
h	79,4
a	266
e	210
b	72
s1	25
s2	31
g	27
w	156
Bi	74,6
n	30,2