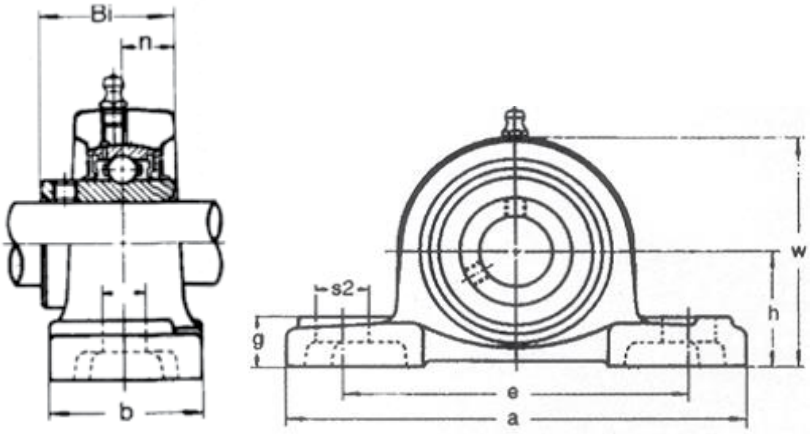

NKTXXX040036

Stehlager „UCP“ – 2-Loch Kugellager mit Gehäuse

Bemassung (mm)

ø	45
Typ	209
h	54,0
a	190
e	146
b	54
s1	17
s2	22
g	20
w	106
Bi	49,2
n	19,0