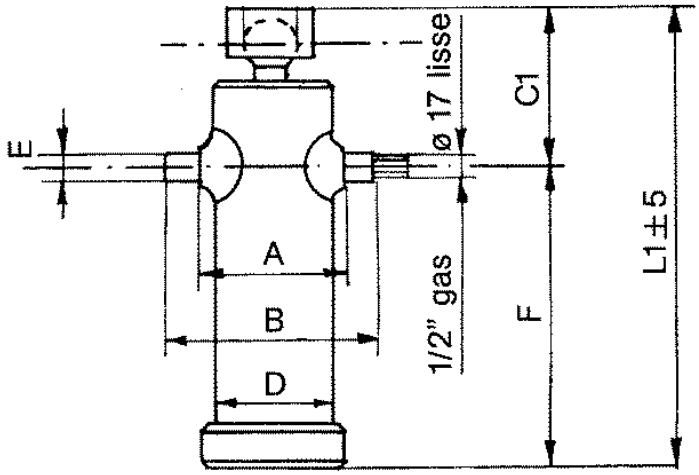

HZLXXX300095

Kipperpresse mit schwenkbarer Kugelpfanne

Typ	4046
Hub(mm)	1700
Stufen	4
Tragkraft	21

Zylinderabmessungen(mm)

L1	611
C1	167
D	165
A	195
B	285
E	45
F	444

Kugeldurchmesser	55
Gewicht(kg)	75,0