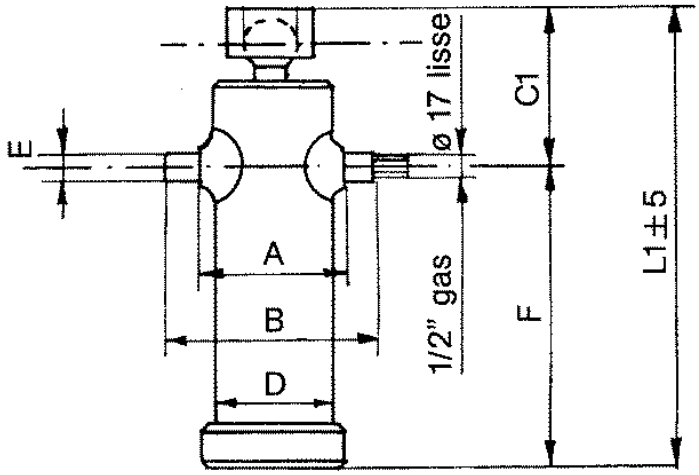

HZLXXX300031

Kipperpresse mit schwenkbarer Kugelpfanne

Typ	3033
Hub(mm)	800
Stufen	3
Tragkraft	9

Zylinderabmessungen(mm)

L1	430
C1	155
D	112
A	135
B	215
E	35
F	275

Kugeldurchmesser	55
Gewicht(kg)	28,0