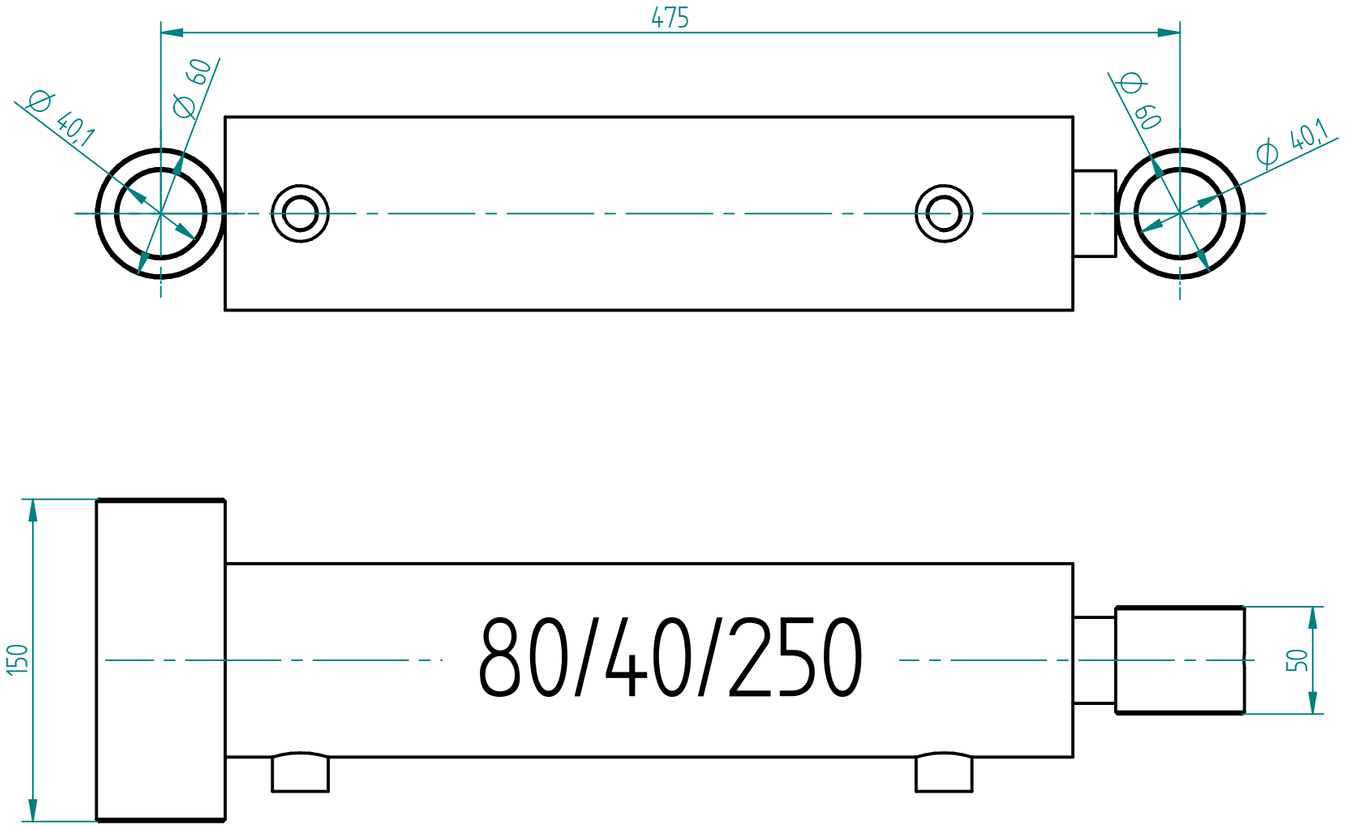

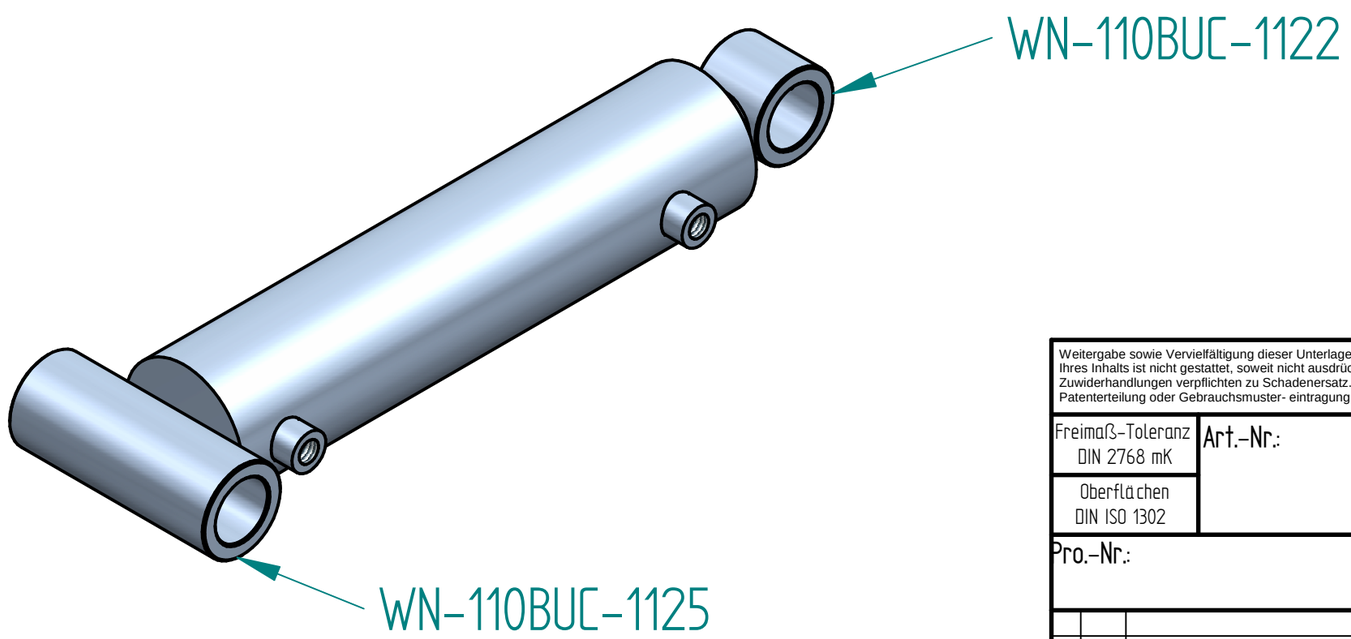

Weitergabe sowie Vervielfältigung dieser Unterlage, Verwertung und Mitteilung Ihres Inhalts ist nicht gestattet, soweit nicht ausdrücklich zugestanden. Zuwiderhandlungen verpflichten zu Schadenersatz. Alle Rechte für den Fall der Patenterteilung oder Gebrauchsmuster- eintragung vorbehalten.

Projektions-methode:

Maßstab: A3

Werkstoff, Halbzeug: , ,

Freimaß-Toleranz DIN 2768 mK

Oberflächen DIN ISO 1302

Art.-Nr.:

Gerät: Stapler Kippschaufel

Benennung: Zylinder 80/40/250

Pro.-Nr.:

	Datum	Name
gez.	19.12.2017	dreichthalhammer
gepr.		
geneh.		

Nr.	Anz.	Änderung	Datum	Name

Fliegl AGRO-CENTER

Zeichnungs-Nr.: HKE70000-000017-000

Gewicht: 11,1 kg

Bl. 1 v. 1