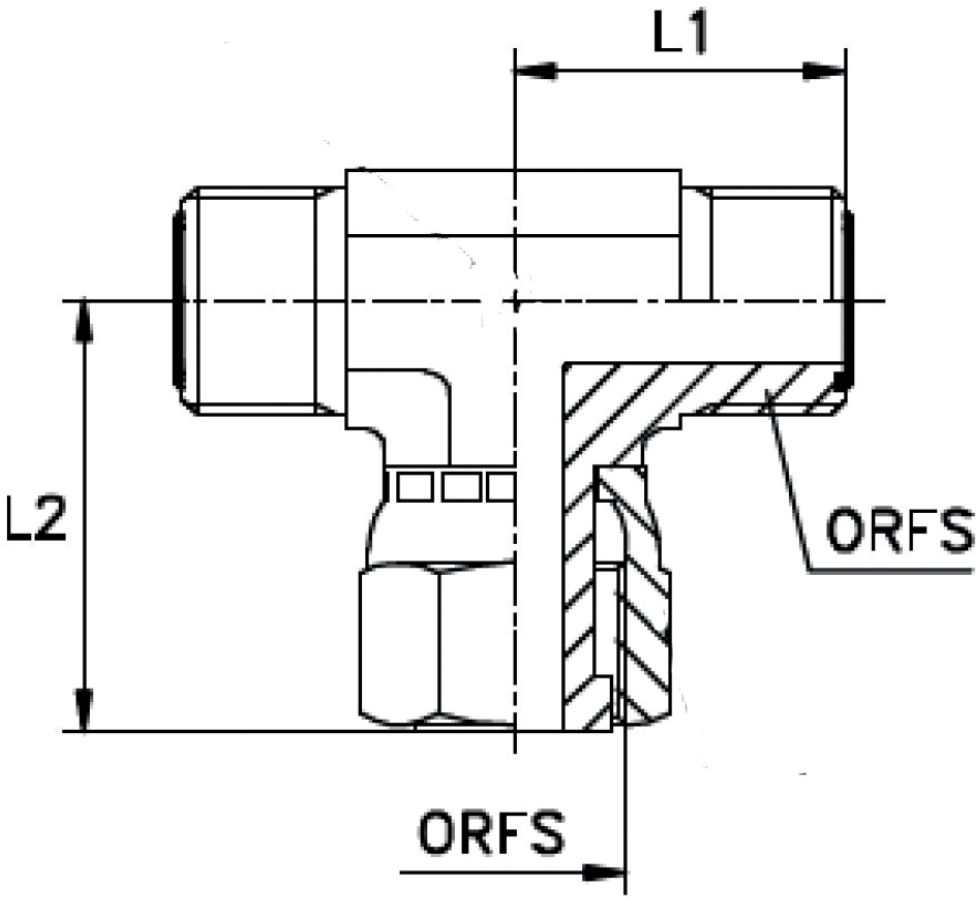

L1	=	37,5 mm
L2	=	46,5 mm
ORFS	=	1 3/16 – 12