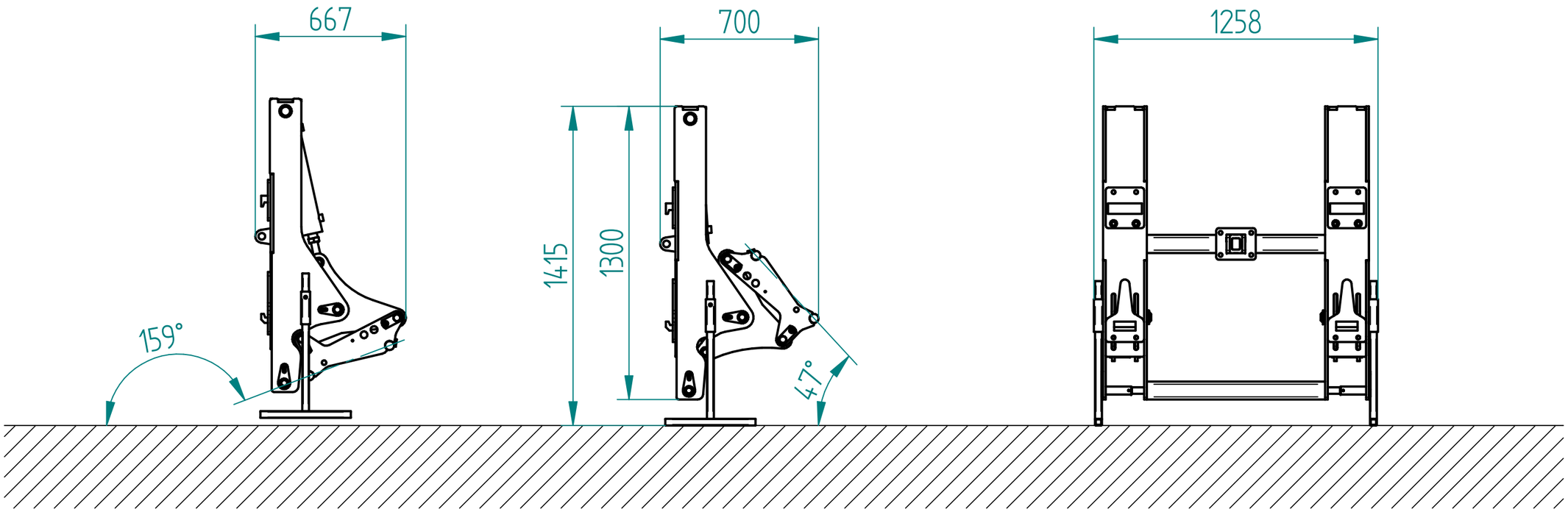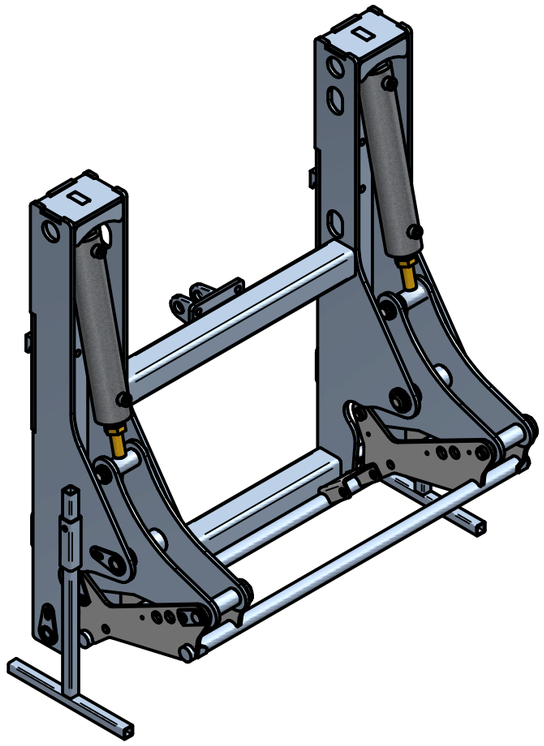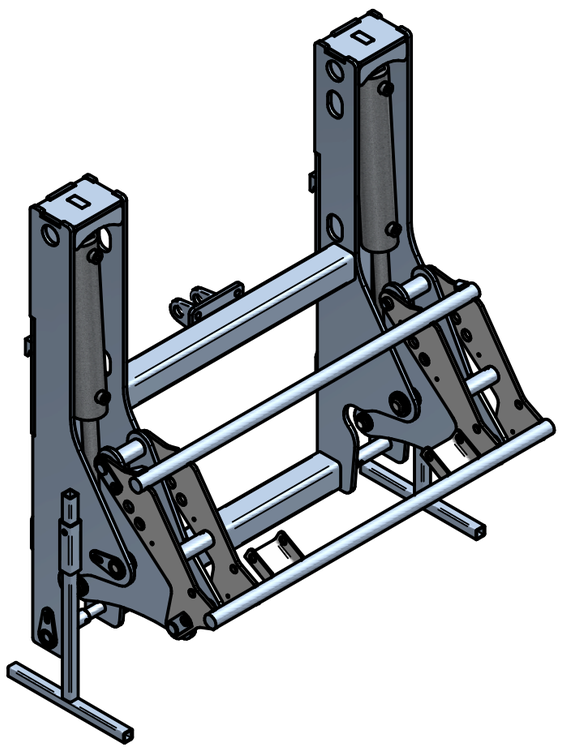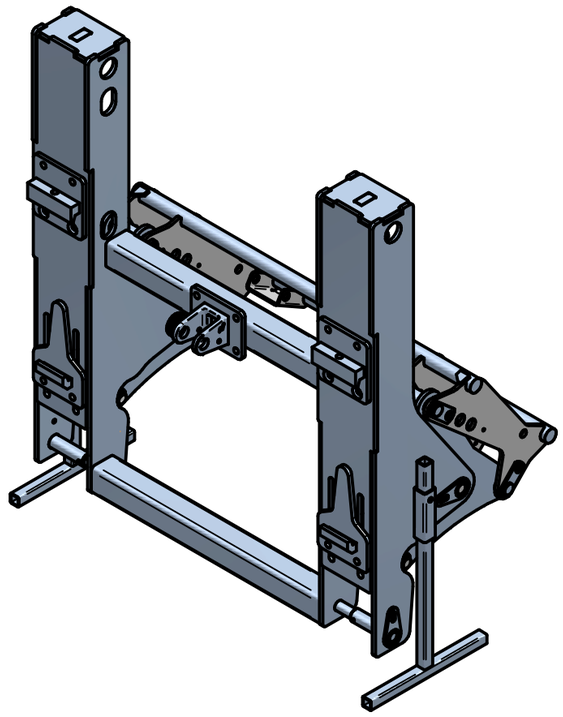
667
159°
700
1415
1300
47°
1258