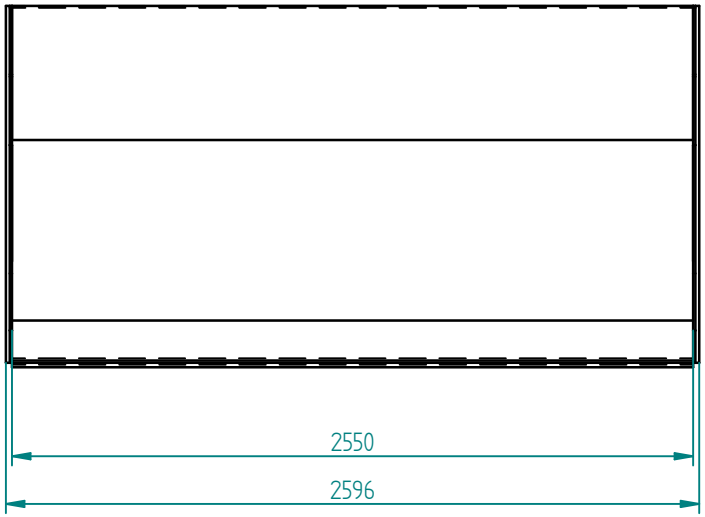

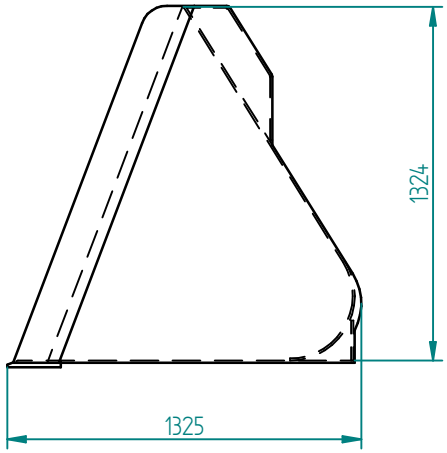

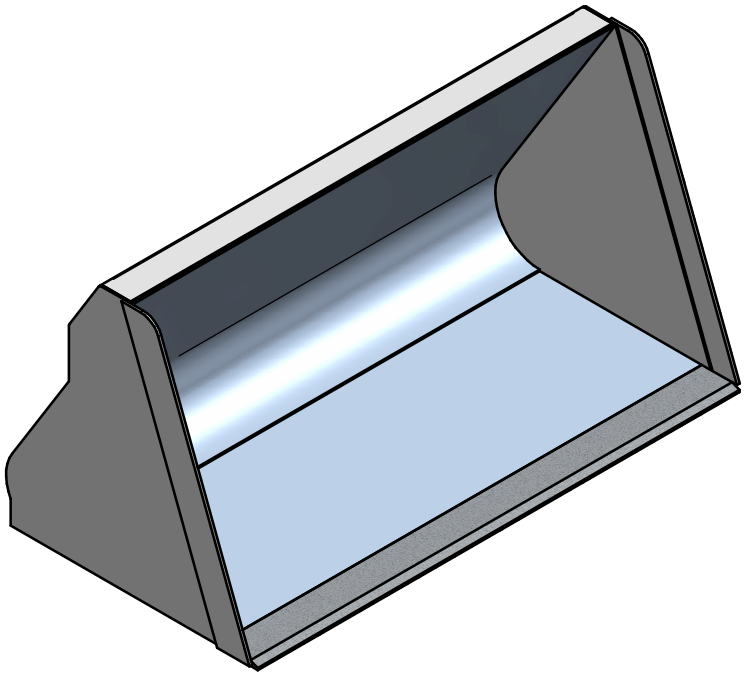

Weitergabe sowie Vervielfältigung dieser Unterlage, Verwertung und Mitteilung Ihres Inhalts nicht gestattet, soweit nicht ausdrücklich zugestanden. Zuwiderhandlungen verpflichten zu Schadenersatz. Alle Rechte für den Fall der Patenterteilung oder Gebrauchsmustereintragung vorbehalten.

Projektionsmethode

Freimaß-Toleranz nach DIN 7168 Cm

Oberflächen DIN ISO 1302

Kanten

Radien

Maßstab

	Datum	Name
gez.	13.02.2012	mbrandl
gepr.		
geneh.		
Abt.		

Nr.	Anz.	Änderung	Datum	Name

Masch.-Gruppe

Werkstoff, Halbzeug, Wärmebehandlung

Besteller

Gegenst.

Zeichnungs.Nr.: -

Benennung

Zeichnungs-Nr.

Bl.

v.

Gewicht: 0,0 kg

Revision: