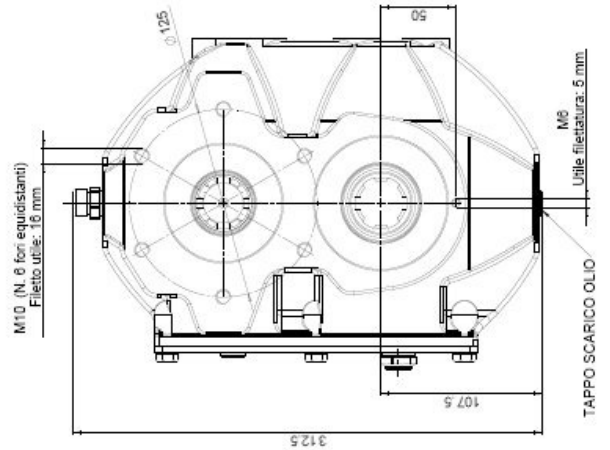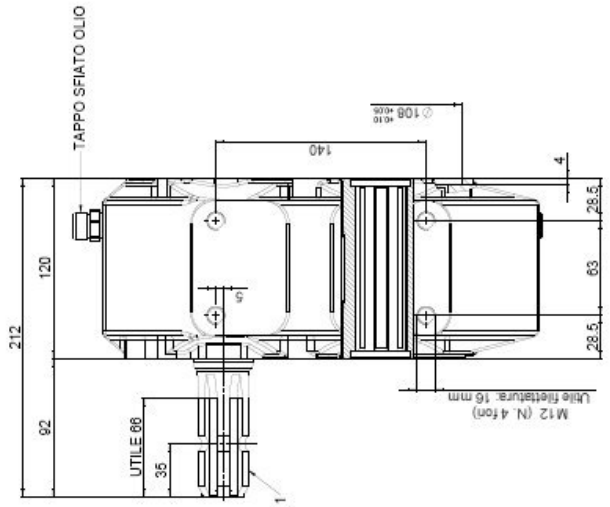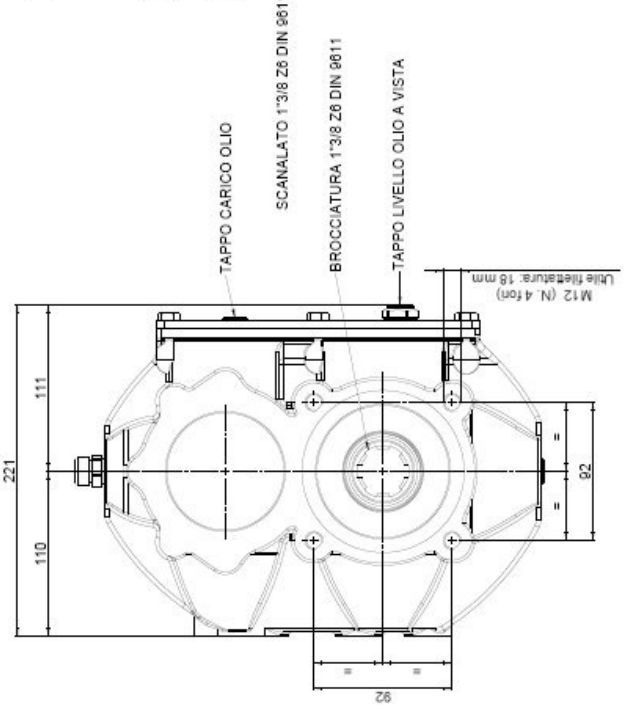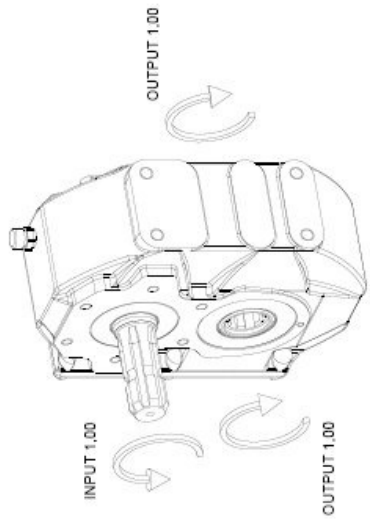Maßblatt
Übersetzer- und Umkehrgetriebe
Artikelnummer: GETXXX400030