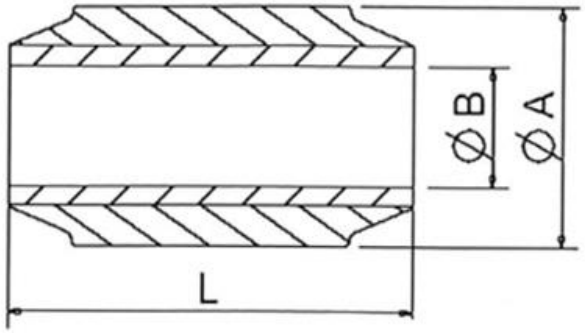

Silentbuchsen

FNTXXX022231

Bezeichnung/ Ausführung	Silentbuchse
Innen- ø B (mm)	40
Außen- ø A (mm)	64,5
Länge (mm)	80