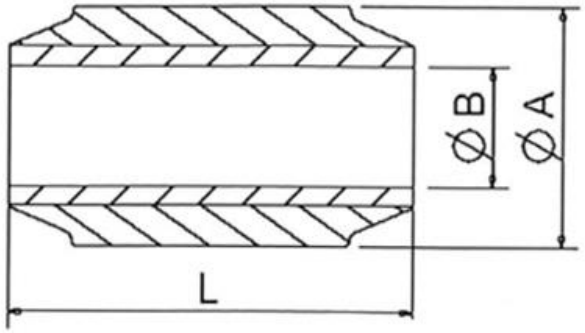

Silentbuchsen

FNTXXX022229

Bezeichnung/ Ausführung	Silentbuchse
Innen- ø B (mm)	24
Außen- ø A (mm)	50
Länge (mm)	102