Fliegl AGRO-CENTER

# ERSATZTEILLISTE

## BPW-Lenkachse GSHLL 12010
## Bremse FL 4118, Spur 2050 mm / FM 1060

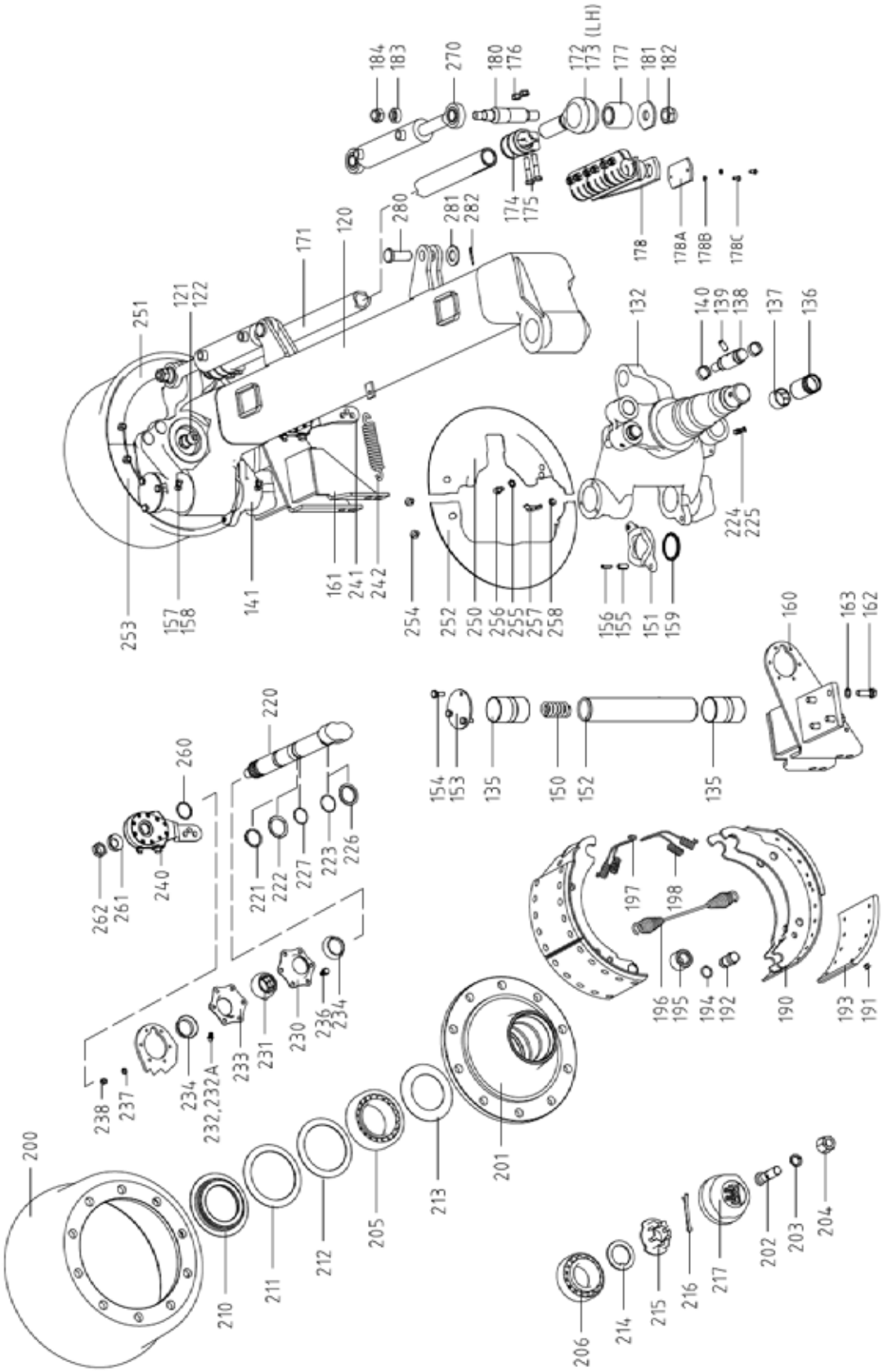


*Irrtümer, technische Änderungen vorbehalten.

Fliegl Agro-Center GmbH · Maierhof 1 · D-84556 Kastl
Tel. +49 (0)8671/9600-0 · Fax +49 (0)8671/9600-701 · info@agro-center.de

# BPW-Lenkachse GSHLL 12010, Bremse FL 4118, Spur 2050 mm / FM 1060

| Nr. | BPW-Nummer | Beschreibung | Artikelnummer | Menge | Vergleichsnummer |
|---|---|---|---|---|---|
| 121 | 02.5033.62.82 | Zylinderschraube | NKTXXX193270 | 2 | |
| 122 | 02.5205.31.24 | Mutter | ACHBPW940324 | 2 | |
| 132 | 09.414.02.07.0 | Lenkschenkel links einschließlich Pos 135-140 | | 1 | |
| 135 | 03.112.76.08.0 | Buchse | ACHBPW930135 | 4 | |
| 136 | 03.112.44.34.0 | Buchse | ACHBPW940170 | 2 | |
| 137 | 03.112.44.31.0 | Buchse | ACHBPW940168 | 2 | |
| 138 | 03.084.46.35.0 | Bolzen | ACHBPW940138 | 4 | |
| 139 | 02.6006.95.90 | Spannstift | ACHBPW940084 | 4 | |
| 140 | 03.188.02.02.0 | Hakensprengring | ACHBPW940184 | 8 | |
| 141 | 09.414.02.08.0 | Lenkschenkel rechts einschließlich Pos 135-140 | | 1 | |
| 150 | 03.125.07.10.1 | Druckfeder | | 2 | |
| 151 | 03.128.05.06.0 | Druckscheibe | ACHBPW940440 | 2 | |
| 152 | 03.240.08.04.0 | Lenkbolzen | ACHBPW940205 | 2 | |
| 153 | 03.320.66.04.0 | Scheibe | | 2 | |
| 154 | 02.5070.63.02 | Schraube M10x25 | NKTXXX190038 | 6 | |
| 155 | 02.6006.95.90 | Spannstift | ACHBPW940084 | 4 | |
| 156 | 02.6016.01.90 | Spannstift | ACHBPW940088 | 4 | |
| 157 | 02.6802.06.50 | Schmiernippel | ACHBPW940104 | 4 | |
| 158 | 02.3505.20.00 | Schutzkappe | ACHBPW940004 | 4 | |
| 159 | 02.5681.03.00 | Dichtring | ACHBPW940076 | 2 | |
| 160 | 05.189.54.87.0 | Halter links | ACHBPW940346 | 1 | |
| 161 | 05.189.54.88.0 | Halter rechts | ACHBPW940348 | 1 | |
| 162 | 02.5026.16.10 | Schraube M14x40/933 | NKTXXX190126 | 8 | |
| 163 | 02.5601.14.92 | Federring | ACHBPW940058 | 8 | |
| 170A | 05.246.42.10.0 | Lenkstange | ACHBPW940416 | 1 | |
| 171 | 03.179.06.01.0 | Gewindehülse | ACHBPW940332 | 1 | |
| 172 | 03.353.68.22.0 | Spannkopf | | 1 | |
| 173 | 03.353.68.23.0 | Spannkopf | | 1 | |
| 174 | 02.3507.25.00 | Schelle | ACHBPW940434 | 2 | |
| 175 | 02.5029.35.80 | Schraube M12x1.5x60/960 8.8 | ACHBPW940022 | 4 | |
| 176 | 02.5220.15.82 | Sicherrungsmutter | ACHBPW940038 | 4 | |
| 177 | 05.113.92.04.0 | Buchse | ACHBPW940290 | 2 | |
| 180 | 03.178.50.90.0 | Gewindebolzen | ACHBPW940182 | 2 | |
| 181 | 03.320.24.05.0 | Scheibe | ACHBPW940244 | 2 | |
| 182 | 02.5220.74.12 | Sechskantmutter | ACHBPW940042 | 2 | |
| 183 | 03.3772.50.09.0 | Spannstück | | 2 | |
| 184 | 02.5220.50.12 | Sicherrungsmutter | ACHBPW940040 | 2 | |
| 190 | 05.091.29.97.0 | Bremsbackengruppe einschließlich Pos 248-252 | ACHBPW940286 | 4 | |
| 191 | 02.5805.80.35 | Niet | ACHBPW940082 | 80 | |
| 192 | 03.084.75.24.0 | Bolzen | ACHBPW940140 | 4 | |
| 193 | 03.092.29.61.0 | Bremsbelag | ACHBPW940152 | 8 | |
| 194 | 03.310.70.15.0 | Ring | ACHBPW940232 | 8 | |
| 195 | 05.331.44.02.0 | Rolle | ACHBPW940446 | 4 | |
| 196 | 05.397.58.03.0 | Zugfeder | ACHBPW940314 | 2 | |
| 197 | 03.397.33.10.0 | Zugfeder | ACHBPW940274 | 2 | |
| 198 | 03.397.33.11.0 | Zugfeder | ACHBPW940276 | 2 | |
| 200 | 03.106.91.07.0 | Bremstrommel | ACHBPW940162 | 2 | |
| 201 | 03.271.54.24.0 | Nabe | | 2 | |
| 202 | 03.296.33.11.1 | Radbolzen | ACHBPW940224 | 20 | |
| 203 | 02.5615.22.94 | Federring | ACHBPW940066 | 20 | |
| 204 | 03.261.50.02.0 | Schraube M22x1.5-10 | | 20 | |
| 205 | 02.6408.92.00 | Kegelrollenlager 33118 | NKTXXX010059 | 2 | |
| 206 | 02.6407.67.00 | Kegelrollenlager 33213 | NKTXXX010059 | 2 | |
| 210 | 05.370.07.43.0 | Stossring | ACHBPW940310 | 2 | |
| 211 | 03.310.97.30.0 | Ring | ACHBPW940234 | 2 | |
| 212 | 03.310.98.21.0 | Ring | ACHBPW940240 | 2 | |
| 213 | 03.010.05.22.0 | Abdeckblech | ACHBPW940112 | 2 | |

*Irrtümer, technische Änderungen vorbehalten.

# Explosionszeichnung

| Nr. | BPW-Nummer | Beschreibung | Artikelnummer | Menge | Vergleichsnummer |
|---|---|---|---|---|---|
| 214 | 03.320.64.01.0 | Scheibe | ACHBPW940246 | 2 | |
| 215 | 03.262.17.18.0 | Kronenmutter | ACHBPW940212 | 2 | |
| 216 | 02.6201.84.01 | Splint | ACHBPW940100 | 2 | |
| 217 | 03.212.24.07.0 | Kapsel | ACHBPW940194 | 2 | |
| 220 | 05.097.27.43.3 | Bremsnockenwelle | ACHBPW940400 | 2 | |
| 221 | 02.5676.01.00 | Sicherrungsring | ACHBPW940070 | 2 | |
| 222 | 03.310.12.24.0 | Ring | ACHBPW940228 | 2 | |
| 223 | 02.5679.23.00 | O-Ring | ACHBPW940074 | 2 | |
| 224 | 02.6850.12.50 | Schmiernippel | ACHBPW940108 | 2 | |
| 225 | 02.3505.20.00 | Schutzkappe | ACHBPW940004 | 2 | |
| 226 | 03.120.42.02.0 | Dichtring | ACHBPW940174 | 2 | |
| 227 | 02.5677.37.42 | O-Ring | ACHBPW940072 | 2 | |
| 230 | 03.229.02.19.0 | Lagerhalter | ACHBPW940198 | 2 | |
| 231 | 03.113.14.04.0 | Buchse | ACHBPW940172 | 2 | |
| 232 | 02.6802.14.50 | Schmiernippel | ACHBPW940106 | 2 | |
| 232A | 02.3505.20.00 | Schutzkappe | ACHBPW940004 | 2 | |
| 233 | 03.229.02.18.0 | Lagerhalter | ACHBPW940196 | 2 | |
| 234 | 03.120.42.09.0 | Dichtring | ACHBPW940539 | 4 | |
| 236 | 02.5025.30.82 | Schraube M8x25/933 | ACHBPW940526 | 8 | |
| 237 | 02.5403.08.92 | Federscheibe | ACHBPW940050 | 8 | |
| 238 | 02.5202.12.82 | Sechskantmutter M8-8/934 | NKTXXX191106 | 8 | |
| 240 | 05.174.64.59.0 | Gestängesteller | | 1 | |
| 241 | 05.174.64.60.0 | Gestängesteller | | 1 | |
| 242 | 05.397.26.03.0 | Zugfeder | ACHBPW940312 | 2 | |
| 250 | 03.010.99.21.0 | Abdeckblech | ACHBPW940122 | 1 | |
| 251 | 03.010.99.22.0 | Abdeckblech | ACHBPW940124 | 1 | |
| 252 | 03.010.99.23.0 | Abdeckblech | ACHBPW940126 | 1 | |
| 253 | 03.010.99.24.0 | Abdeckblech | ACHBPW940128 | 1 | |
| 254 | 02.5070.60.02 | Schraube M10x12 | ACHBPW940026 | 6 | |
| 255 | 02.5414.11.90 | Fächerscheibe | ACHBPW940056 | 2 | |
| 256 | 02.5015.46.80 | Zylinderschraube | ACHBPW940012 | 2 | |
| 257 | 03.379.00.23.0 | Stopfen | ACHBPW940264 | 4 | |
| 258 | 03.004.00.28.7 | Stopfen | ACHBPW940110 | 2 | |
| 260 | 02.5659.40.71 | Sprengring | ACHBPW940068 | 2 | |
| 261 | 03.320.11.16.1 | Scheibe | ACHBPW940242 | 2 | |
| 262 | 03.260.14.08.0 | Sicherrungsmutter | ACHBPW940204 | 2 | |
| 270 | 05.444.50.08.0 | Zylinder links | ACHBPW940316 | 1 | |
| 270A | 05.444.50.09.0 | Zylinder rechts | ACHBPW940318 | 1 | |
| 280 | 03.086.50.34.0 | Bolzen | ACHBPW940144 | 2 | |
| 281 | 02.5408.26.01 | Scheibe | ACHBPW940054 | 2 | |
| 282 | 02.6201.53.01 | Splint | ACHBPW940090 | 2 | |

*Irrtümer, technische Änderungen vorbehalten.