Ihre erste Wahl.
AGRO-CENTER
Fliegl

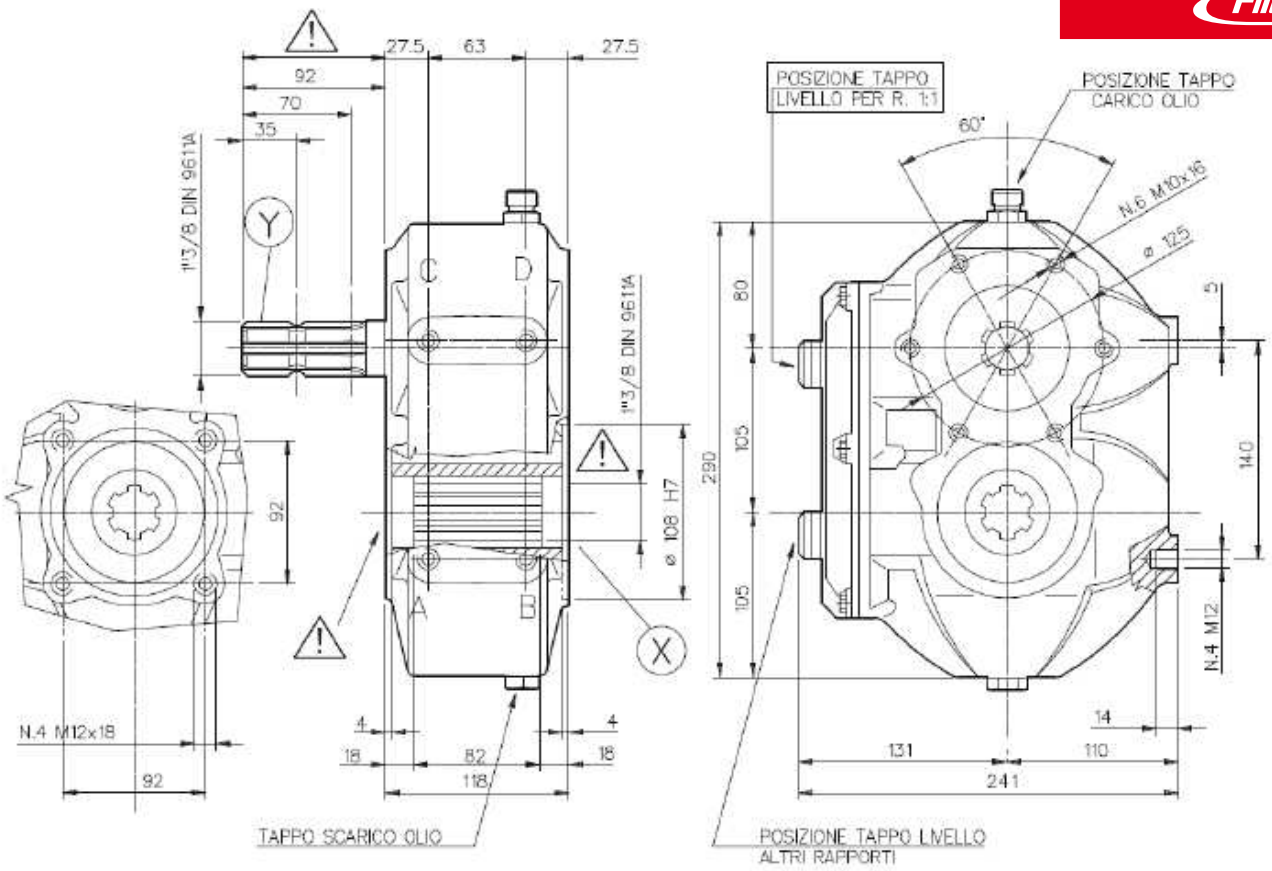

ATTENZIONE ! WARNING ! ATTENTION ! ACHTUNG !

GLI ALBERI CONTRASSEGNATI NON SONO PROTETTI OGNI COMPONENTE IN ROTAZIONE DEVE AVERE UNA PROTEZIONE SPECIFICA O INTEGRATA CON LA MACCHINA. BMA DECLINA OGNI RESPONSABILITA' IN CASO LE IDONEE PROTEZIONI NON SIANO PREVISTE

ROTATING SHAFTS MARKED ARE NOT SHIELDED ANY SHAFT AND COUPLING NOT GUARDED BY LOCATION MUST BE SHIELDED BY AN INTEGRATIVE GUARDING SYSTEM.BMA DECLINES RESPONSIBILITY IF PROPER GUARDS ARE NOT PROVIDED AND MAINTAINED

DIE MIT GEKENNZEICHNETEN WELLEN SIND FREILIEGENDES DREHENDE BAUTEIL MUSS EINEN SPEZIFISCHEN BEI NICHT GEEIGNETEN ODER UNZUREICHEND INSTANDGEHALTENEN SCHUTZVORRICHTUNGEN LEHNT BMA JEGLICHE VERANTWORTUNG AB

LES ARBRES REPERES PAR SONT SANS PROTECTEUR.CHAQUE COMPOSANT EN ROTATION DOIT ETRE OBLIGATOIREMENT PROTEGE PAR UN BOI SPECIFIQUE.BMA DECLINE TOUTE RESPONSABILITE CONTRE TOUTE NEGLIGENCE

RAPPORTO RATIO RAPPORT VERHALTNIS	ENTRATA INPUT ENTREE EINGANG				USCITA OUTPUT SORTIE AUSGANG		MONTAGGIO ARRANGEMENT MONTAGE MONTAGE	ENTRATA INPUT ENTREE EINGANG	CODICE CODE CODE BESTELLNUMMER
	N.giri rpm T/min U/min	POTENZA POWER PUISSANCE LEISTUNG CV	kW	COPPIA TORQUE COUPLE DREHM. N · m	COPPIA TORQUE COUPLE DREHM. N · m	N.giri rpm T/min U/min			
1:1	540	70	51.5	928	926	540		Y	
1.9:1	540	36	26.4	477	895	284		Y	
3:1	540	20	14.7	265	785	180		Y	
4:1	540	15	11	199	785	135		Y	
7:1	540	6.5	4.7	86	595	77		Y	

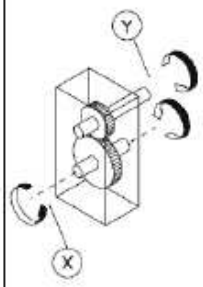

Peso indicativo Approximate weight Poids indicatif Gewicht ca.	Olio consigliato Recomended oil grade Huile preconisée Empfohlenes oil	Materiali Materials Materiaux Werkstoff			Cuscinetti Bearings Roulement Nadellager				
		Scatola Case Boite Gehause	Alberi Shafts Arbres Wellen	Ingranaggi Gears Engrenages Verzahnung	A	B	C	D	E
Kg. 21	SAE 90	G 22	20MnCr5	20MnCr5	6210	6210	6208	6208	

www.agro-center.de